## 【　都道府県対抗:決勝トーナメント　】

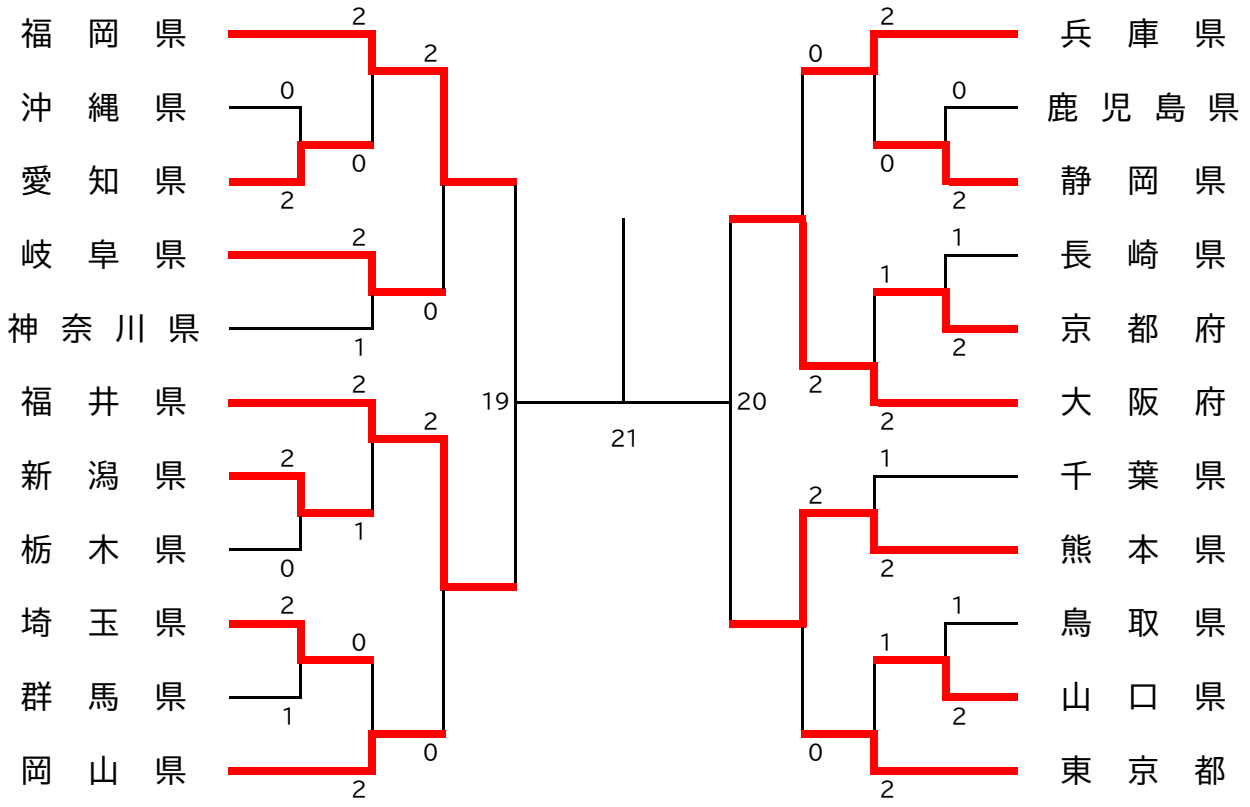

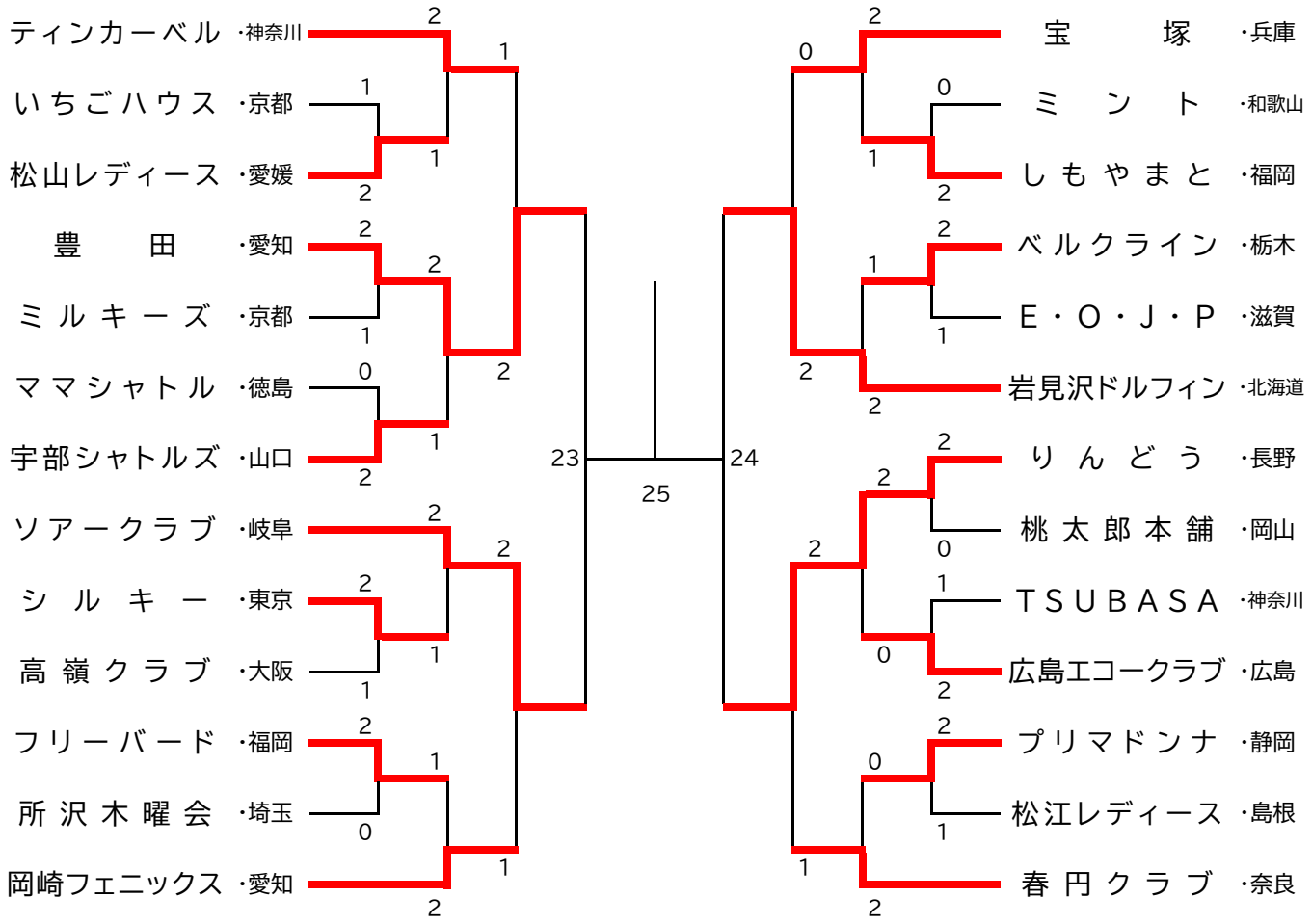
## 【　クラブ対抗:決勝トーナメント　】